VM 8411

Ventim AB | Box 726 | 391 27 Kalmar
Tel. 0480-42 91 00 | Fax. 0480-42 91 20
Mail. info@ventim.se | www.ventim.se

Återströmningsskydd, brons, DN 15-50, PN 10, utvändig gänga.

Beskrivning

- Bakflödesskyddet används för att skydda dricksvattnet vid potentiellt farliga anläggningar såsom verkstäder, fabriker, sjukhus, mejerier, slakterier, lagerbyggnader, sprinkleranläggningar m.fl., så att förorenat och hälsovådligt vatten inte kommer ut i det kommunala vattenledningsnätet.
- Skyddstäckning för vätska t o m kategori 4.
- Vid tryckfall i dricksvattennätet förhindrar återströmningsskyddet att förorenat vatten kommer in bakvägen. Återströmningsskyddet skyddar även nätet mot föroreningar vid för höga tryck i anläggningar.
- Överensstämmelse med SS-EN 1717.

Alternativa utföranden

- Flänsat utförande (VM 8401).

Material

DN	15	20	25	32	40	50
Hus av mässing CW617N	•					
Hus av brons 85.5.5.5		•	•	•	•	•
Kopplingar av mässing CW614N	•	•	•	•	•	•
Fjädrar av rostfritt stål EN 1.4310	•	•	•	•	•	•
Backventilsäte av polyoxymethylene (POM)	•					
Backventilsäte av noryl/CuSn5Zn5Pb5		•	•	•	•	•
Backventil av polyoxymethylene (POM)	•					
Backventil av mässing CW614N		•	•	•	•	•
Tätningar och membran av silikon, PTFE, nitril, nylon, neoprene	•	•	•	•	•	•
Dräneringsventil av mässing CW614N	•					
Dräneringsventil av noryl		•	•	•	•	•
Provventiler av mässing CW617N	•	•	•	•	•	•
Fäste avloppsledning av polypropylene	•	•	•	•	•	•

(• = ingår i utförande)

Tekniska data

DN	15	20	25	32	40	50
Tryckklass PN 10	•	•	•	•	•	•
Temperatur max 65°C	•	•	•	•	•	•

(• = ingår i utförande)

Tryckfallsdiagram

Se Figur 1. Observera att hänsyn måste tagas till gällande normer.

Figur 1

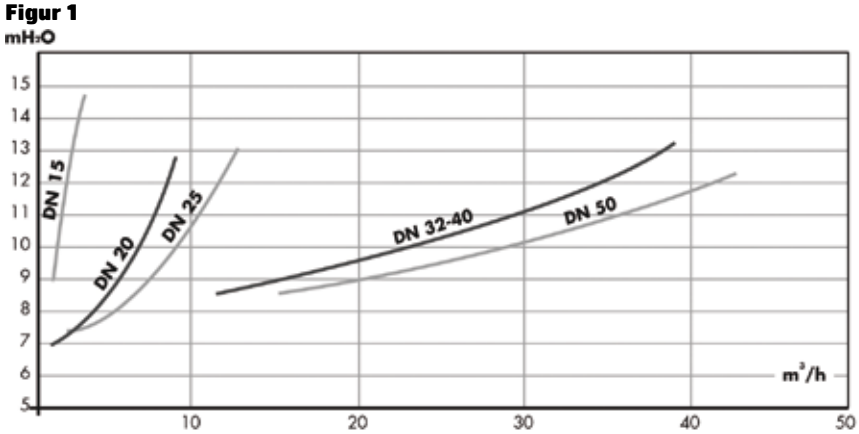

Reservation för eventuella konstruktions- och tekniska ändringar | VM 8411 | 2012-04-26

Återströmningsskydd

Måttskiss

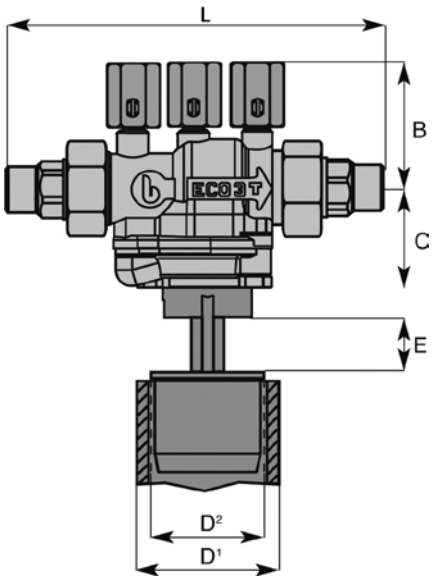

DN 15

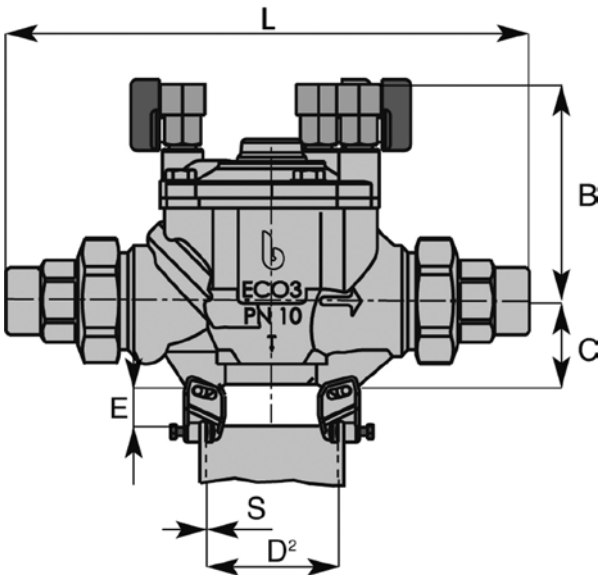

DN 20-50

Mått (mm) och vikt

DN	15	20	25	32	40	50
L	174	258	258	340	340	415
B	58	80	80	114	114	135
C	56	41	41	55	55	72
D¹	-	60	60	-	-	-
D²	50	-	-	90/120	90/120	90/120
E	25	25	25	25	25	25
S	-	-	-	3	3	3
Vikt (kg)	1,45	4	4	9	9	13

Märkning

Återströmningsskyddet är märkt med DN, PN, tillverkare, serienummer, max. temperatur °C samt flödesriktningspil.

Montage

Se separat manual.
OBS! Dräneringsrör till avlopp skall monteras.

Återströmningsskyddet uppfyller kraven för vätske-kategori 1-4. Skall dock installeras som skyddsmodul vilket innebär avstängningsventil samt smutsfilter före återströmningsskyddet samt avstängningsventil efter återströmningsskyddet.

Skötsel

Se separat manual.

Manual

Manual tillhandahålles på begäran.

Miljödeklaration

Miljödeklaration tillhandahålles på begäran.

Beställningsnummer

DN	Artikel nr
15	8411015
20	8411020
25	8411025
32	8411032
40	8411040
50	8411050