VM 8680

Ventim AB | Box 726 | 391 27 Kalmar
Tel. 0480-42 91 00 | Fax. 0480-42 91 20
Mail. info@ventim.se | www.ventim.se

2/2-vägs magnetventil, strömlöst öppen, DN 10-50, typ 21WAZB-21W7ZB.

Beskrivning

- Mjukstängande servostyrd magnetventil för vatten, bensin, mineraloljor, tryckluft, gaser och brännoljor.
- Omgivningstemperatur med kabelhuvud max 60°C.
- Skyddsklass med kabelhuvud IP65.
- Viskositet max ca 12mm²/s.
- Standardspänning: 24VAC, 110VAC, 230VAC, 24VDC.

Alternativa utföranden

- Spole med ingjuten kabel.
- Tätningsmaterial Viton -10°C till +140°C.
- Tätningsmaterial EPDM -10°C till +140°C.
- Andra spänningar.
- Strömlöst stängd.

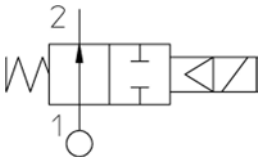

Servostyrda magnetventiler

Kan fås i normalt stängt respektive i normalt öppet utförande. Principen för en servostyrd ventil är att det egna mediet används för att öppna och stänga ventilen. Vid strömlös spole byggs ett tryck upp på ovansidan av membranet via ett servohål i ventilhuset. När spolen får spänning öppnas dräneringskanalen och trycket på ovansidan av membranet avlastas, varvid ventilen öppnar.

Material

G	1/2	3/4	1	1 1/4	1 1/2	2
DN	**15**	**20**	**25**	**32**	**40**	**50**
Hus av mässing CW617N	•	•	•	•	•	•
Innerdelar av rostfritt stål	•	•	•	•	•	•
Tätningar av buna -10°C till +90°C	•	•	•	•	•	•

(• = ingår i utförande)

Tekniska data

Anslutning ISO 228/1	Genomlopp Ø mm	Kv-värde vatten m³/h	Q/Nn luft l/min	Effektbehov DC[1] W 100% ED	Effektbehov AC[2] VA 100% ED	Tryckområde AC bar	Tryckområde DC bar
G 1/2	13	4,2	4527	8W spole (typ B)	8W spole Tillslag: 25 VA Drift: 14,5 VA	0,2-16	0,2-16
G 3/4	19	8,4	9055			0,2-16	0,2-16
G 1	25	11,4	12289			0,2-16	0,2-16
G 1 1/4	35	24	25872			0,2-10	0,2-10
G 1 1/2	40	31,2	33633			0,2-10	0,2-10
G 2	50	45	48510			0,2-10	0,2-10

1. Driftvarm spole, spänningstolerans +10% - 5%
2. Driftvarm spole, spänningstolerans: +10% - 15%

Reservation för eventuella konstruktions- och tekniska ändringar | VM 8680 | 2012-08-01

Ventim AB | Box 726 | 391 27 Kalmar
Tel. 0480-42 91 00 | Fax. 0480-42 91 20
Mail. info@ventim.se | www.ventim.se

Måttskiss

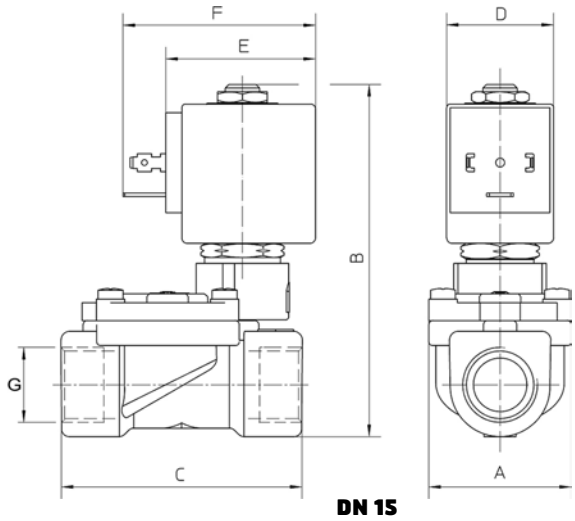

DN 15

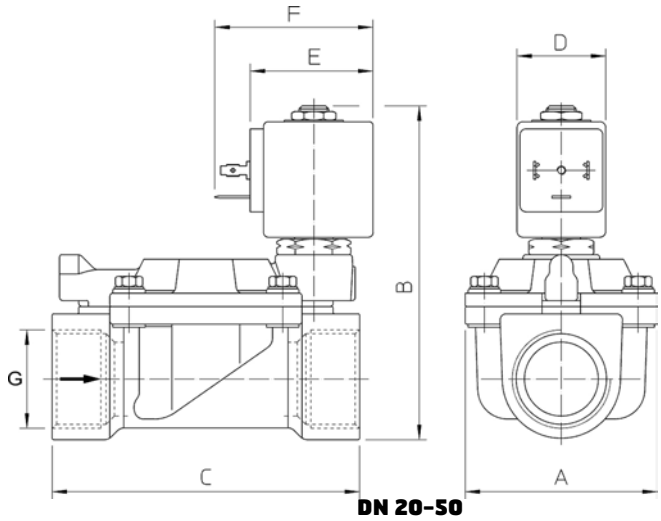

DN 20-50

Mått (mm) och vikt

DN	15	20	25	32	40	50
A	40	65	65	98	98	118
B	97	105	112	125	125	141
C	66	104	104	144	144	172
D	30	30	30	30	30	30
E	42	42	42	42	42	42
F	54	54	54	54	54	54
Vikt (kg)	0,52	1,03	1,17	2,65	2,65	4,80

Montage

Fritt (företrädesvis stående magnetsystem).
Vid förorenat media rekommenderas Ventims smutsfilter VM 6381.
Monteras ventilen direkt till styrsystem rekommenderas transientskydd alt. lågeffektspole.

Vid beställning

Ange spänning: 24VAC, 110VAC, 230VAC, 24VDC.
Övriga spänningar vid förfrågan.
Ange spole 8W VM 8708 (typ B).
Kabelhuvud beställs separat typ VM 8700.

Beställningsnummer

DN	Artikel nr
15	868021WA4ZB130
20	868021W3ZB190
25	868021W4ZB250
32	868021W5ZB350
40	868021W6ZB400
50	868021W7ZB500