Temperaturreglerventil VM 5190-5193

Gjutjärn, segjärn, stål, syrafast stål • DN 15-100 • PN 16-25-40 • flänsar

Beskrivning

- ARI temperaturreglerventil för ånga, hett vatten och hetolja.
- Självverkande.
- Stänger vid stigande temperatur.
- Täthetsklass IV enligt DIN EN 1349.
- Bygglängd enligt DIN EN 558.
- Exakt och enkel inställning.
- Inställningsområde justerbart.
- Kapillärrörslängd 2m.
- Inställningsområde: -20°C till +50°C, 0°C till +70°C, +30°C till +100°C, +60°C till +130°C.
- TÜV-godkänd enligt DIN EN 14597 / Reg. No. TR910/TW911.

Alternativa utföranden

- Andra material, t.ex. rödgods.
- Utförande för andra media.
- Gängad anslutning DN 15-50.
- Med kyldistans max +300°C.
- Öppnar vid stigande temperatur.
- 3-vägsutförande.
- Ficka för givaren.
- Manuell reglering.
- Kapillärrörslängd 4, 8, 16m.

Artikelbeskrivning

Artikel nr	PN	Material (hus)	Fläns	Temperaturområde
VM 5190[1]	16	gjutjärn EN-JL1040	DIN EN 1092-2	-10°C till +150°C
VM 5191	25	segjärn EN-JS1049	DIN EN 1092-2	-10°C till +150°C
VM 5192	40	stål EN 1.0619+N	DIN EN 1092-2	-60°C till +150°C
VM 5193	40	rostfritt syrafast stål EN 1.4408	DIN EN 1092-1	-60°C till +150°C

1. Får inte användas i system enligt TRD 110.

Material

Säte	rostfritt syrafast stål EN 1.4541
Packning	grafit
Kåpa VM 5190-5192	segjärn EN-JS1049
Kåpa VM 5193	rostfritt syrafast stål EN 1.4541
Spindel	rostfritt syrafast stål EN 1.4541
Skruv, mutter	rostfritt stål A2-70

Tekniska data

Dimension DN	**15**	**15**	**20**	**25**	**32**	**40**	**50**	**65**	**80**	**100**
Kvs-värde m³/h	4	4	6,3	10	16	22	32	50	70	80
Slaglängd mm	7,5	7,5	7,5	8	9,5	9,5	11,5	14	15	15
Reducerat kvs-värde m³/h	0,4	1,0	-	-	-	-	-	-	-	-
Slaglängd mm	5	5	-	-	-	-	-	-	-	-

Max arbetstryck bar (e) vid olika arbetstemperaturer

	-60°C till <-10°C[1]	**-10°C till +120°C**[1]	**+150°C**	**+200°C**[2]	**+250°C**[2]	**+300°C**[2]
VM 5190	-	16	14,4	12,8	11,2	9,6
VM 5191	på förfrågan	25	24,3	23	21,8	20
VM 5192	30	40	38,1	35	32	28
VM 5193	40	40	36,3	33,7	31,8	29,7

1. Skruv och mutter av A4-70 vid temperaturer under -10°C.
2. Med kyldistans.

Ventim Ventil & Instrument AB är kvalitets- och miljöcertifierade enligt ISO 9001 och ISO 14001

Temperaturreglerventil VM 5190-5193

Gjutjärn, segjärn, stål, syrafast stål • DN 15-100 • PN 16-25-40 • flänsar

Uppdaterat 2011-04-12 Reservation för eventuella konstruktion- och tekniska ändringar. Rätten till ändringar utan föregående meddelande förbehålls.

Måttuppgifter (mm) och vikt

DN	15	20	25	32	40	50	65	80	100
L	130	150	160	180	200	230	290	310	350
H	160	160	195	195	215	255	260	320	340
ØD	95	105	115	140	150	165	185	200	220[1]
ØK	65	75	85	100	110	125	145	160	180[2]
n x Ød	4x14	4x14	4x14	4x18	4x18	4x18	4x18[3]	8x18	8x18[4]
Vikt (kg)	3,4	4,2	5,3	6,9	8,8	12,4	23	29	38

1. 235mm för VM 5192-5193.
2. 190mm för VM 5192-5193.
3. 8x18mm för VM 5192-5193.
4. 8x22mm för VM 5192-5193.

Detaljlista

1	Hus
2	Säte
3	Skruv
5	Styrbussning
7	Packning
11	Kåpa
14	Spindel
19	Spindelhållare
21	Sexkantsmutter
37	Fjäder
55	Avlastningsbälg

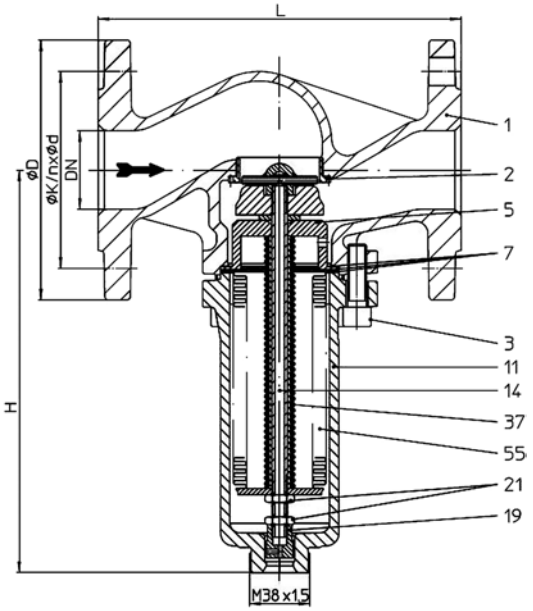

Märkning

Ventilen är märkt med DN, PN, material, CE (DN 32-500), typ nr, flödesriktningspil och tillverkningsår.

Montage

Inbyggnadsläge, se manual.
Beakta flödesriktningspilen.

Skötsel

Ventilen är underhållsfri. För bästa funktion bör dock ventilen regelbundet motioneras.

Ange inställningsområde vid beställning.

Inställningsområde
-20°C till +50°C
0°C till +70°C
+30°C till +100°C
+60°C till +130°C

Beställning

DN	VM 5190	VM 5191	VM 5192	VM 5193
15	5190015	5191015	5192015	5193015
20	5190020	5191020	5192020	5193020
25	5190025	5191025	5192025	5193025
32	5190032	5191032	5192032	5193032
40	5190040	5191040	5192040	5193040
50	5190050	5191050	5192050	5193050
65	5190065	5191065	5192065	5193065
80	5190080	5191080	5192080	5193080
100	5190100	5191100	5192100	5193100

Ventim Ventil & Instrument AB är kvalitets- och miljöcertifierade enligt ISO 9001 och ISO 14001